AVV. Wind.	CONDUTTORE Wire	Nr. SPIRE Nr. of turns	Rot.	PIN DI USCITA Pin output	SPIRE STRATO Turns per layer	Nr. STRATI Nr. of layers	NOTE Remarks
N1	FILO RAME Copper wire Ø0.95 RIF.2	0 29	+	1 4	15	2	
N2	FILO RAME Copper wire Ø0.95 RIF.2	0 29	−	3 2	15	2	

PIEDINATURA (VISTA DAL BASSO)
Pin−out (bottom view)

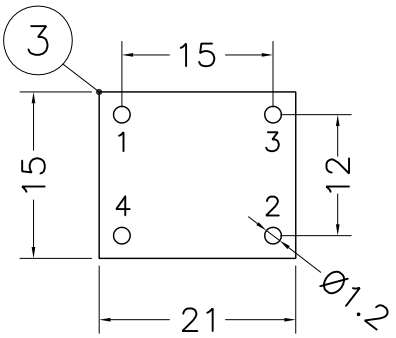

SCHEMA ELETTRICO
Electrical diagram

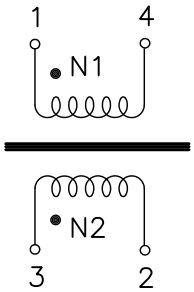

MONTAGGIO − Assembling

2011/65/UE (RoHS−2) Compliant

DIMENSIONI IN MILLIMETRI
Dimensions in millimeters

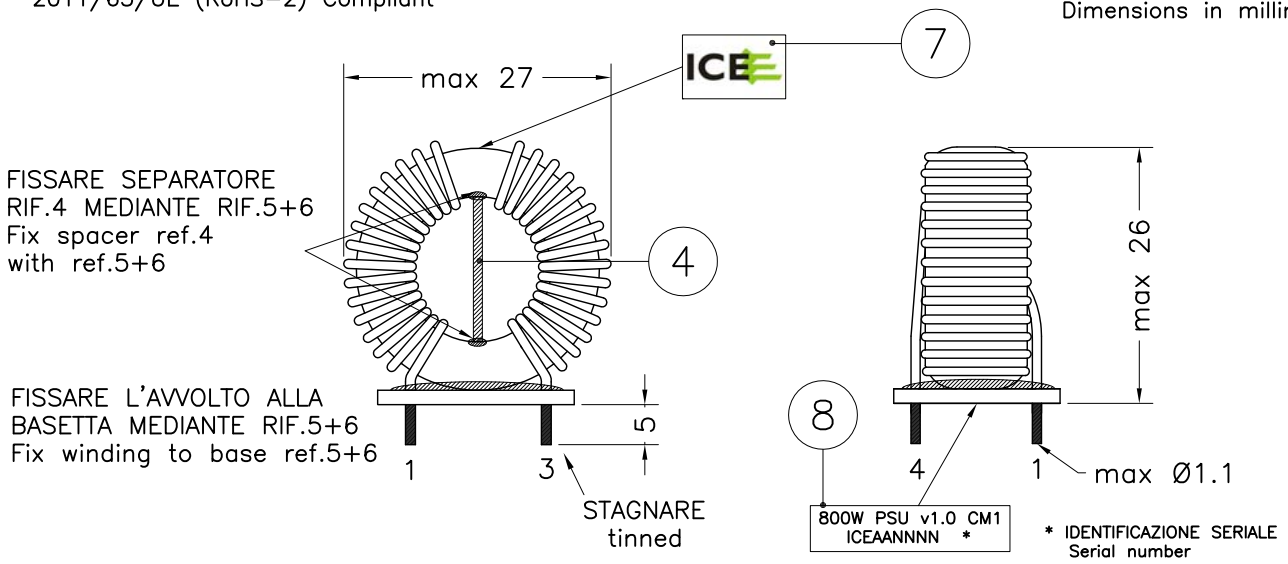

COLLAUDO ELETTRICO − Electrical checking

N°.	TIPO DI PROVA − Test	CONDIZIONI DI PROVA − Test Conditions	LIMITI − Limits
1	INDUTTANZA Inductance	1−4 @ 1 kHz − 200 mV	4.25 ÷ 8.27 mH
2	RAPPORTO SPIRE Turns ratio	TRA TUTTI GLI AVV. Between all windings @ 10kHz − 100mV	< 1 SPIRA Turn
3	RIGIDITÀ DIELETTRICA Dielectric strength	1+4/3+2 @ 500 V − 50 Hz − 1 sec.	SUPERARE LA PROVA pass the test

REV Rev	DATA APPR Appr. Date	RIF. MOD. Ref. Mod.	DESCRIZIONE MODIFICA Description of modification	REDAZIONE Editing	VERIFICA E APPROVAZIONE Check and approval
02	01.08.16		MODIFICATE CONDIZIONI TEST INDUTTANZA Modified inductance test conditions	C. Picciani	D. Di Giorgio
01	11.09.15		EMISSIONE − Release	C. Picciani	D. Di Giorgio

I.C.E. TRANSFORMERS

Mod. AQ 05.09

DESCRIZIONE−Description: **Common mode choke (800W PSU v1.0 CM 1)**

DOCUMENTO−Document	CODICE−Part Number	REV.−Revision	DATA EMISSIONE−Release date	PAG.−Page
P.F.	8024.2502.032	02	11.09.15	1/1

TRANSFORMERS

Bill of Material Item: 8024.2502.032 *Common Mode Choke 800W PSU v1.0 CM 1*

Variant	Upd. Last	Execution	Approval
0000	07/11/2016	1027 DI GIORGIO DAVIDE 01/07/2015	1027 DI GIORGIO DAVIDE 01/07/2015

Components

Ref.	Component			Quantity	Notes
01	0904.2225.038	Ring Core 22x14x8 R10K AL7230±30% H22x14x8 - R10K	N	1	037(TS10) 036(X38), 035(R10K); or equiv.
02	1007.1233.001	Copper wire Ø0.95mm G2 class F (155°C) MW79 - E125650	KG	0,013	
03	0122.0101.340	Base FR4 21x15x1mm 4 holes 1.2mm E41625	N	1	
04	0122.0100.166	Plate FR4 thickness 11.5x13.5x1mm E41625	N	1	
05	1910.0102.004	Epoxy resin 36-T	KG	0	
06	1909.0103.002	Activator for epoxy resin IN1005	KG	0	
07	3206.0704.001	PVC label 8x6mm .	N	1	
08	3206.0119.001	Polyester label 7816 - MH16411	N	1	